Il presente disegno è di proprietà della Interpump Engineering S.r.l., ne è vietata la riproduzione o la divulgazione a termini di legge.
This drawing belongs to Interpump Engineering S.r.l., copy or divulgation are forbidden by law.

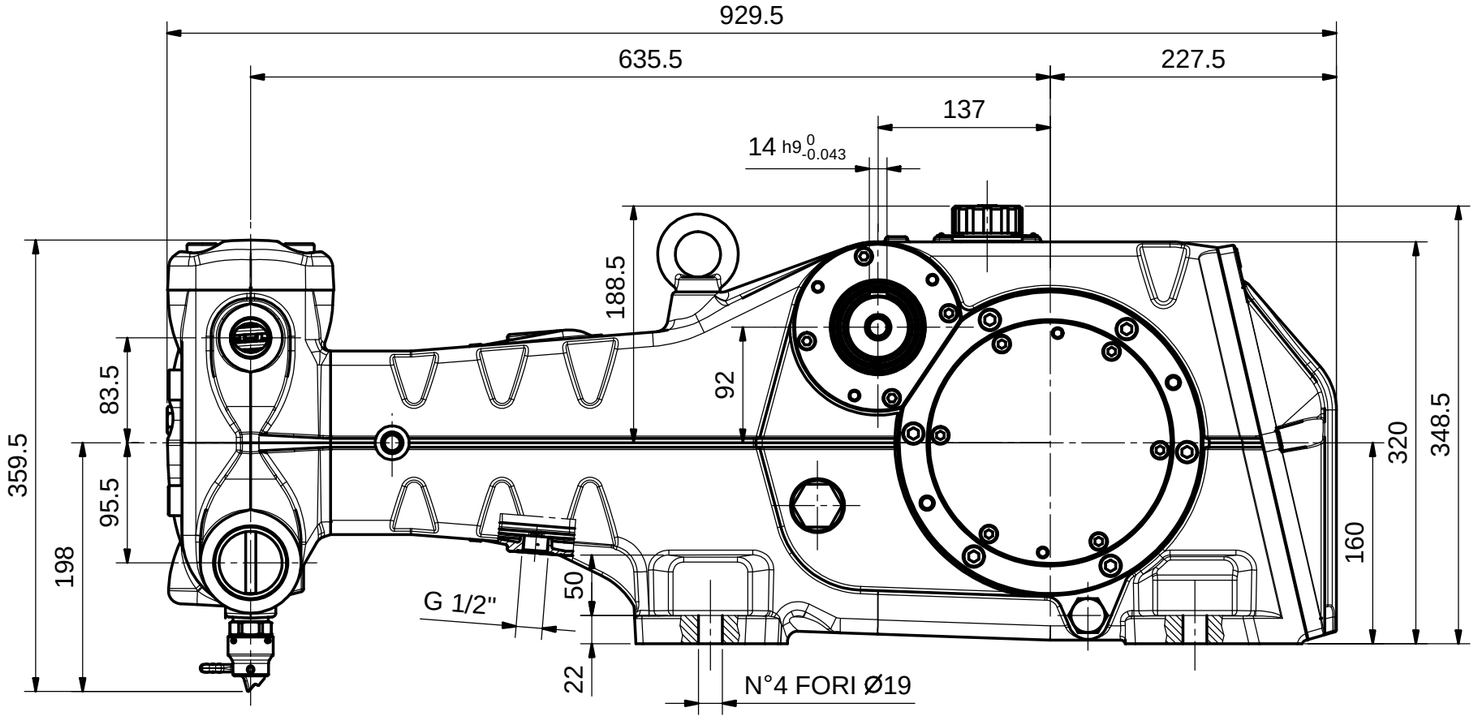

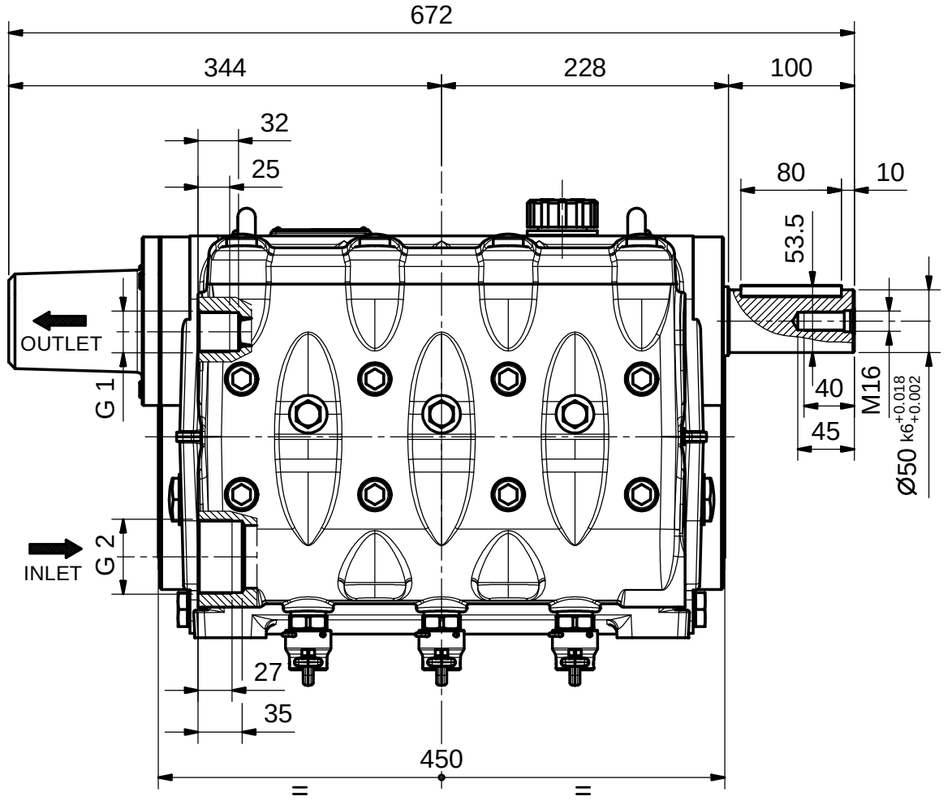

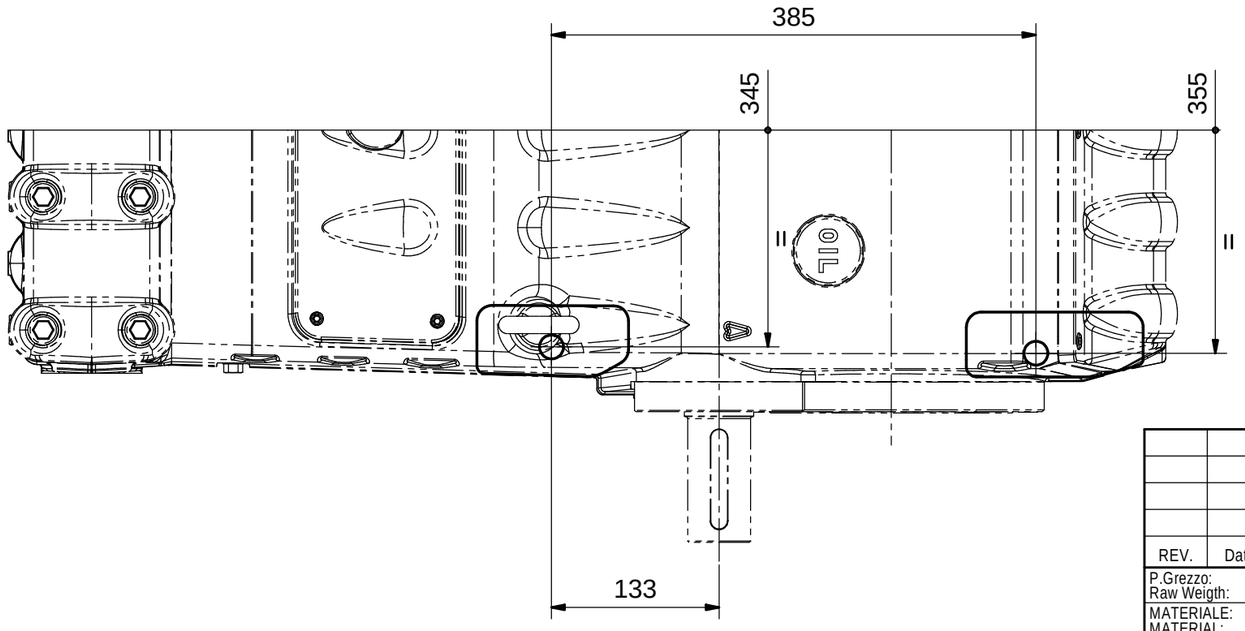

Tolleranze generali / General tolerances

Lavorazione generale / Roughness

REV.	Data/Date	Descrizione modifica / Modification description	Firma/Signature	MT N°

INTERPUMP Engineering

P.Grezzo: Raw Weigth: 0 g	Peso finito: Net weight: 0 g	Derivaz.: Derivaz.:	M.T.: 1351
MATERIALE: MATERIAL:			SCALE: 1:5
STATO: RAW MAT.STATE:			R : N/mm²
TRATTAMENTI:			Durezza: Hardness:
TREATMENTS:			3D File : M-1260098070

SOSTITUISCE REPLACES:

DISEGN.: CANTARELLI
FTECN.: BARBIERI
DATA: 16/01/2009
IE: 1260098070

DENOMINAZIONE / DENOMINATION

INGOMBRO POMPA LK H.P.

DIS. COD./ DRAWING CODE: 78960200

REV.: 0

LEGENDA CRITICITA': vedi DT n°2850000082
CRITICALITY LEGEND: according to DT n.2850000082

Sicurezza *Security* | Critica *Critical* | Importante *Important* | Nessun simbolo *No simbol* | Standard

A3